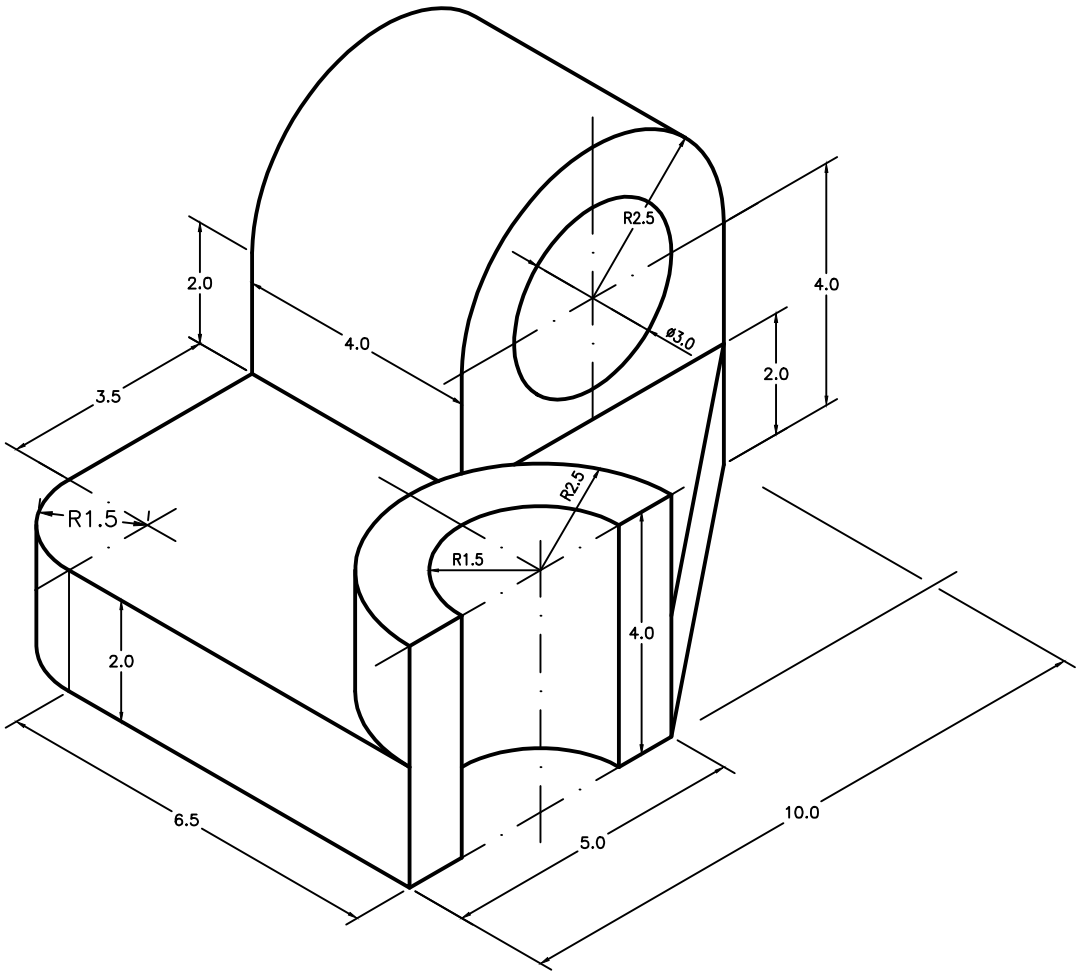

UFF	TCE	TDT	DEPARTAMENTO DE DESENHO TÉCNICO		
FUND. DES. TÉC.			PROF.:	TURMA:	ESC.:1/125
EXERCÍCIO P31			VISTAS PRINCIPAIS	1°D	UNID.: M
ALUNO(A):					PEÇA 31/100